符号	年月日	訂正箇所

PP30STD

ねじピッチ= 3.18（ 8 山 ／吋）

ねじ巾= 2.1 切り流し

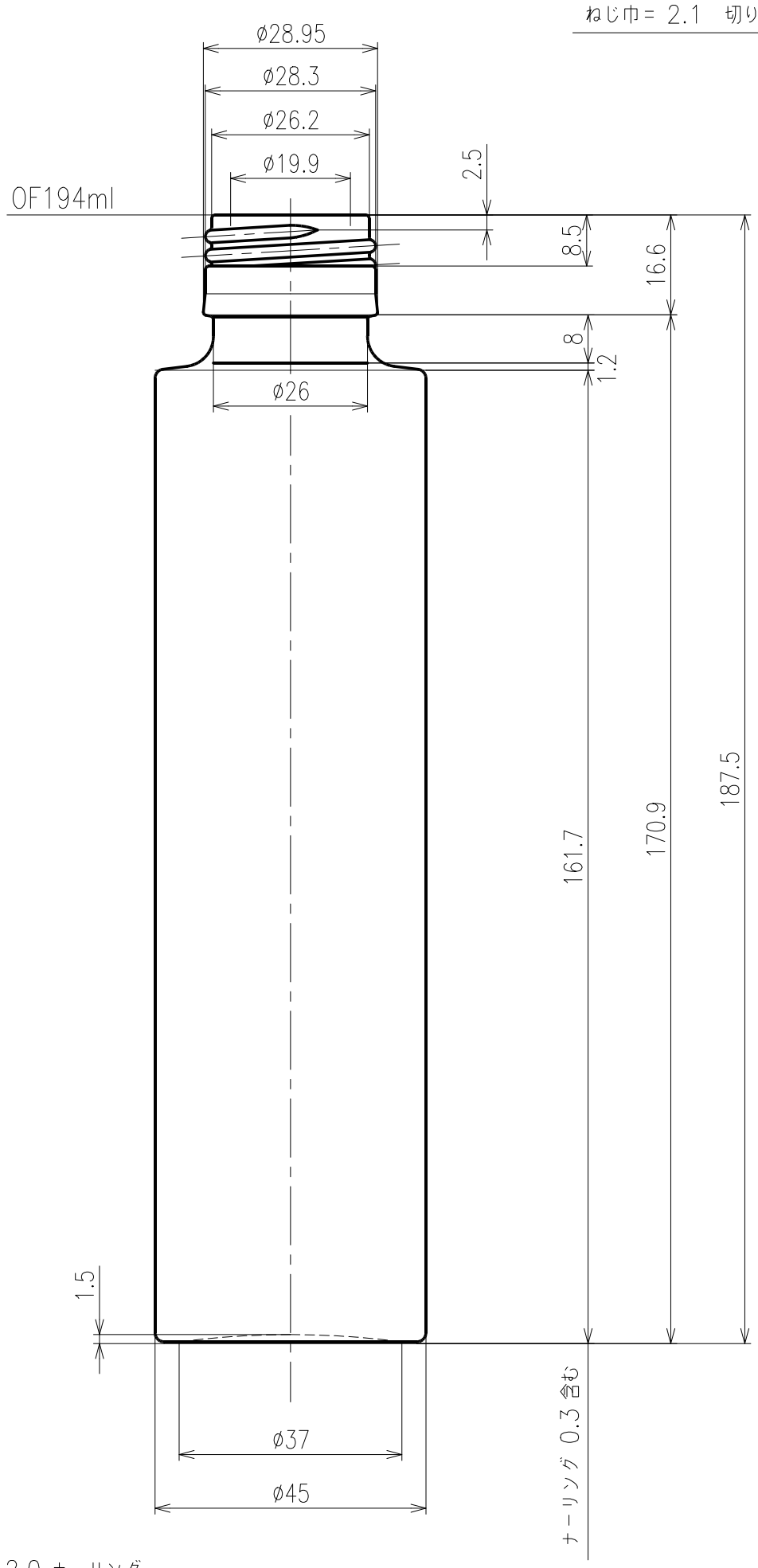

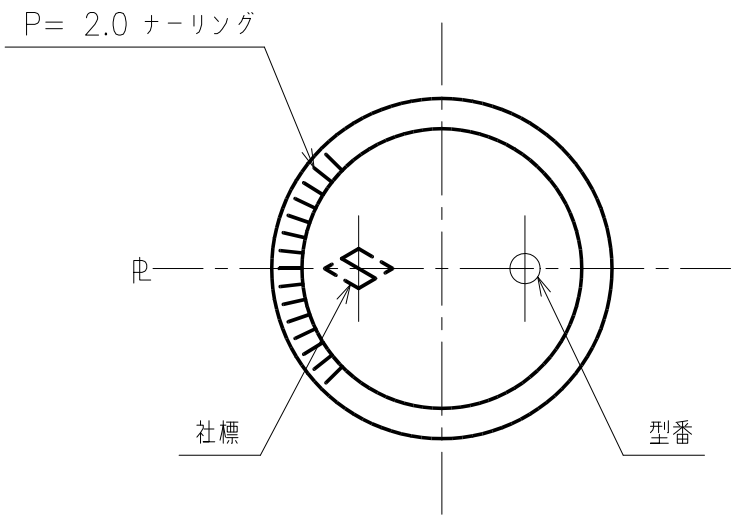

日本精工硝子株式会社

容量	OF 194±4.0 ml	重量	190 g		
色別		尺度	1/1	2024年02月29日	
製写図	YOK	検図			
名称	SSS-180-A NC				
出図		図番			
		P.F-No. 1 D-4			

DRAFTED BY SATO SEIKI.