ねじピッチ= 2.12（ 12 山 ／ 吋）

ねじ巾= 1.2　巻数 1 1/4

合口部やせねじ φ15（PLヨリ各20°）

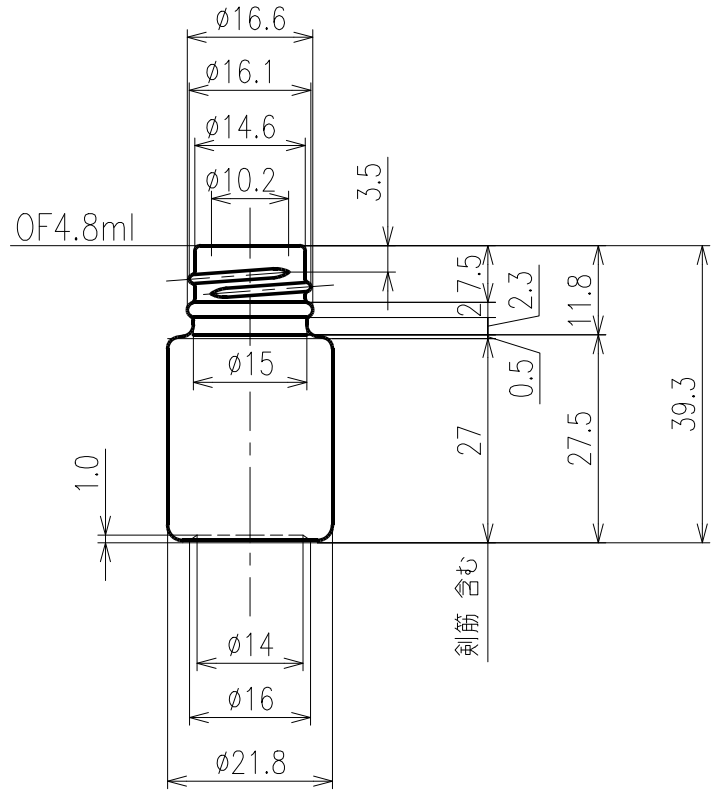

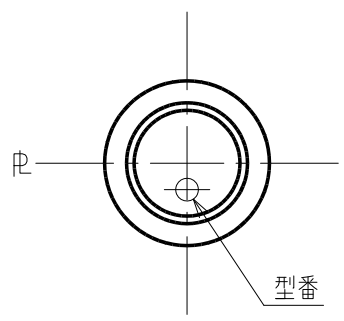

首高測定寸法　11.8 ± 0.5

			図面承認
			年　月　日
			見本瓶承認
			年　月　日
符号	年 月 日	訂 正 箇 所	

日本精工硝子株式会社

容量	OF 4.8 ± 0.8 ml	重量	18.0 g			
色別		尺度	1/1	平成 26 年 6月11日		
製写図	YOK	検図				
名称	K-3ml 瓶					
出図		図番				
		P.F-No. 1　D-1				

DRAFTED BY SATO SEIKI.